с 2012 г.

ТЕПЛО — ХОРОШО!

Современные системы отопления

info@teplohorosho.ru

8 (800) 222-35-95

тепло-хорошо.рф

Технический паспорт настенного газового котла

NAVIEN Deluxe S Coaxial

13K/16K/20K/24K/30K/35K/40K

Котлы газовые стальные двухконтурные

тепло-хорошо.рф

Комплект поставки

Котлы Navien Deluxe S Coaxial 13/16/20/24/30/35/40K
поставляются в собранном виде после функциональных испытаний.

В комплект поставки входят:
1. Котел - 1 шт.
2. Паспорт - 1 шт.
3. Руководство пользователя - 1 шт.
4. Гарантийный талон - 1 шт.
5. Монтажный шаблон - 1 шт.
6. Пульт управления - 1 шт.
   в комплекте с пультом управления поставляются:
   - кронштейн крепления к стене - 1 шт.
   - шуруп 3 х 45 - 2 шт.
7. Монтажная планка крепления котла - 1 шт.
   в комплекте с монтажной планкой крепления котла поставляются:
   - дюбель-гвоздь 6 х 55 - 4 шт.

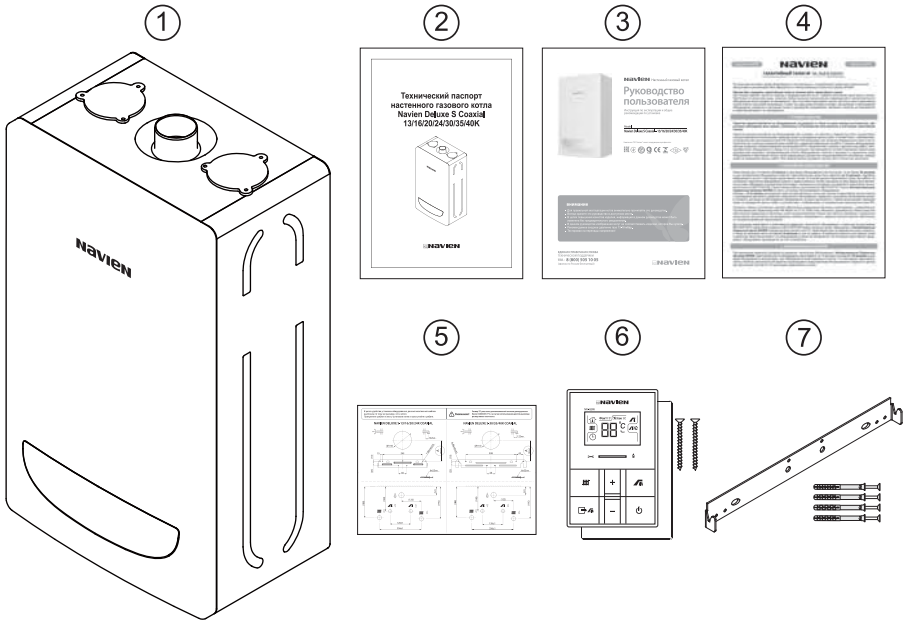

Габаритные размеры котлов Navien Deluxe S Coaxial

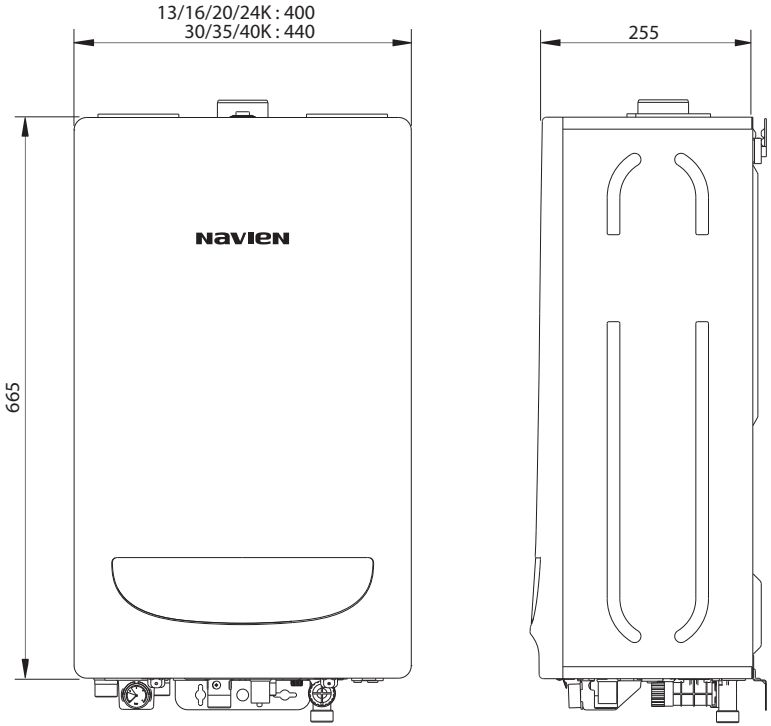

Условия транспортировки и хранения

Транспортирование котлов может осуществляться всеми видами транспорта, в соответствии с правилами, действующими для данного вида транспорта.
При транспортировании должна быть исключена возможность перемещения котлов внутри транспортного средства.
Котлы должны храниться в закрытом помещении, в упаковке предприятия–изготовителя, в условиях, исключающих возможность воздействия прямых солнечных лучей, влаги и резких колебаний температуры. Котёл должен храниться при температуре окружающего воздуха в пределах от +1°C до +40°C и относительной влажности воздуха не более 80%.

Технические характеристики котлов Navien Deluxe S Coaxial

Технические параметры			13K	16K	20K	24K	30K	35K	40K
Категория			II_{2H3P}						
Исполнение			C_{13}, C_{43}, C_{53}						
Назначение			Отопление (ОВ) и нагрев воды для хозяйственных нужд (ГВС)						
Топливо			Природный газ / Сжиженный газ						
КПД		%	92,0						
NOx		Класс	3						
Тепловая мощность	ОВ	кВт	8-13	8-16	8-20	8-24	12-30	12-35	12-40
	ГВС		24				30	35	40
Отапливаемая площадь		м²	ДО 130	ДО 160	ДО 200	ДО 240	ДО 300	ДО 350	ДО 400
Температура нагрева ОВ		°C	40-80						
Рабочее давление ОВ	Мин.	бар	0,5						
	Макс.		3,0						
Температура нагрева воды в системе ГВС		°C	30-60						
Рабочее давление ГВС	Мин.	бар	0,3						
	Макс.		8,0						
Производительность ГВС	ΔT 25°C	л/мин	13,8				17,2	20,1	22,9
	ΔT 40°C		8,6				10,8	12,5	14,3
Расход газа (Мин./Макс.)	Природный газ	м³/час	0,86/1,40	0,86/1,72	0,86/2,15	0,86/2,58	1,27/3,23	1,27/3,77	1,27/4,39
	Сжиженный газ	кг/час	0,71/1,16	0,71/1,43	0,71/1,79	0,71/2,15	1,06/2,69	1,06/3,14	1,06/3,58
Давление газа на входе	Природный газ	мбар	10-25						
	Сжиженный газ		28-37						
Электрические параметры	Напряжение и частота	В/Гц	230/50						
	Потребляемая мощность	Вт	150						
Диаметр труб системы дымоудаления		мм	60/100(75/70),(80/80)						
Присоединительные размеры	ОВ	дюйм	G 3/4"						
	ГВС		G 1/2"						
	Газ		G 3/4"						
Габаритные размеры (Высота×Ширина×Глубина)		мм	665×400×255				665×440×255		
Вес (без воды)		кг	26				27		

тепло-хорошо.рф

тепло-хорошо.рф

8 (800) 222-35-95

info@teplohorosho.ru