Контроллеры PLATINUM CARBON - очень интуитивные устройства, позволяющие управлять котлом без участия человека, эффективно и вполне автоматически в течение 24ч/7дней. Контроллер дает возможность:

- программировать часы RTC на всю рабочую неделю с разделением на рабочие режимы лето/зима;
- управлять с учетом погоды;
- Fuzzy Logic & PiD;
- расширительный модуль*.

Контроллер обслуживает:

- два контура, содержащие Ц.О.1 и Ц.О.2 с комнатным термостатом;
- насосы: Ц.О.1; Ц.О.2; Ц.В.П.; циркуляционный; дополнительный.

★ Дополнительное оборудование

Комнатный термостат & Сетевой модуль* - это возможность установки двух совместимых устройств, работающих как совместно, так и отдельно с контроллером PLATINUM:

- сетевой модуль ecoNET с возможностью управления котлом с помощью приложения с компьютера, планшета или смартфона
- комнатный термостат показывает всю информацию, отправленную контроллером котла, а также позволяет вводить на нем несколько изменений с его уровня.

★ Дополнительное оборудование

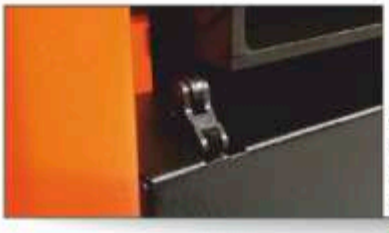

Защита в виде конечного выключателя находится во всех дверцах, а также в крышке топливного бункера. Защита вызывает немедленную остановку работы котла в момент открытия дверок либо крышки бункера.

совместимость с PN-EN 303-5 2012

Завихрители мы найдем в конвекционных каналах котла. Благодаря их применению повышается прием тепла от газов сгорания.

Система выравнивания давления предотвращает возврат пламени в бункер.

Холодильный змеевик* - устройство, находящееся внутри котла, служащее для отвода избыточного тепла в случае перегрева котла.

Зонд Lambda* размещен в дымоходе котла и выполняет непрерывное наблюдение за составом газов сгорания, благодаря чему можно точно установить необходимое количество подаваемого воздуха.

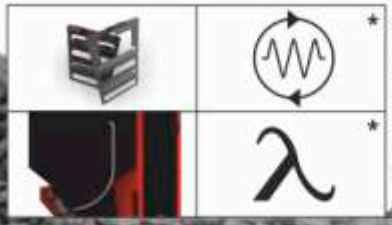

★ Дополнительное оборудование

СЕРИЯ SEG

ТЕХНИЧЕСКИЕ ХАРАКТЕРИСТИКИ >>>

Технология, примененная при изготовлении котла. Мы гарантируем качество материалов, используемых в производстве наших изделий. Для изготовления наших котлов мы используем только и исключительно высокосортную котельную сталь толщиной 6 мм. Благодаря трехчленному строению котла упрощается его монтаж и транспортировка непосредственно в котельную. Котел состоит из корпуса, топливного бункера и горелки.

Гарантия исправности устройства. При покупке устройства получаем 5-летнюю гарантию.

Чугунная Горелка

Это проверенная конструкция, безотказная при сжигании топлива типа горошек. Горелка изготовлена полностью из чугуна, стойкого к воздействию коррозии, истиранию и высокой температуры. Размер топливных гранул 0-32 мм. Чугунный шнек имеет обратную резьбу. В котле над горелкой размещен также керамический дефлектор.

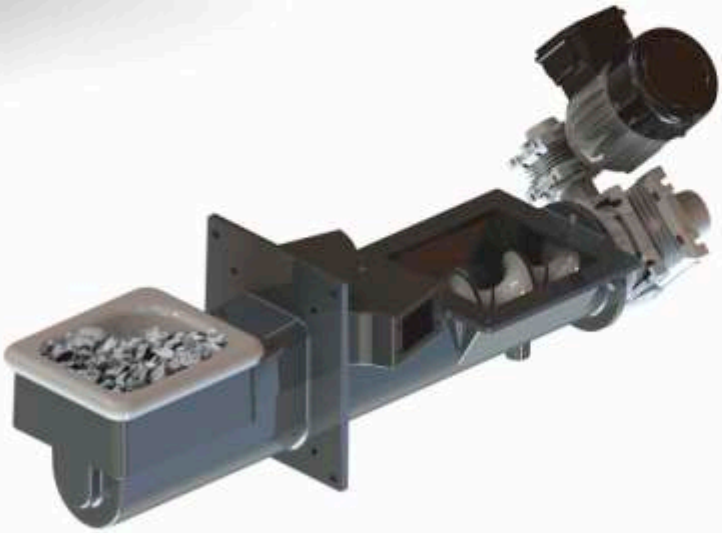

ТЕХНИЧЕСКИЕ ХАРАКТЕРИСТИКИ

Параметры	Единицы СИ	Модель котла					
		SEG 14	SEG 17	SEG 28	SEG 38	SEG 50	SEG 75
Номинальная тепловая мощность при сжигании эко-горошек	[кВт]	14	17	28	38	50	75
Диапазон мощности котла	[кВт]	4,2-14	5,1-17	8,4-28	10,5-38	15-50	22,5-75
Поверхность можно нагреть	[м²]	170	170-200	200-280	280-380	380-480	480-780
Поверхность нагрева	[м²]	2,1	2,54	2,85	3,11	5,41	6,75
Вместимость воды	[л]	60	68	73	95	120	173
Максимальное рабочее давление	[бар]	3	3	3	3	3	3
Максимальная рабочая температура	[°C]	95	95	95	95	95	95
Испытательное давление	[бар]	4,5	4,5	4,5	4,5	4,5	4,5
EcoDesign	-	-	-	-	-	-	-
Класс котла	-	5	5	5	5	5	5
КПД котла	[%]	≤90	≤90	≤90	≤90	≤90	≤90
Емкость бункера для топлива	[л]	190	290	350	350	400	520
Емкость бункера для топлива	[кг]	127	217	262	262	300	390
Топливо	-	эко-горошек					
Электрическое подключение	-	~230V; 50Hz					
Потребляемая мощность при работе котла номинальной мощности	[Вт]	350	350	350	350	400	400
Потребляемая мощность при розжиге котла	[Вт]	-	-	-	-	-	-
Диапазон настроек регулятора температуры	[°C]	60-85 (с шагом 1°C)					
Требуемая тяга дымохода	[Pa]	20	23	23	35	38	40
Сопротивление потоку ΔT	[мбар] [10K]	5,47	7,03	12,33	29,83	60,88	136,98
	[мбар] [20K]	1,19	1,75	3,8	7,45	15,47	34,24
Вес котла	[кг]	448	510	535	551	785	935

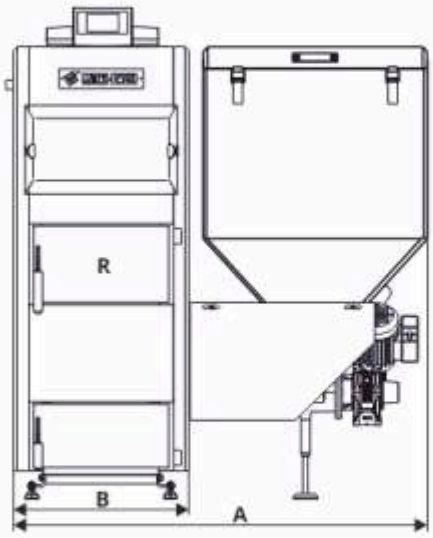

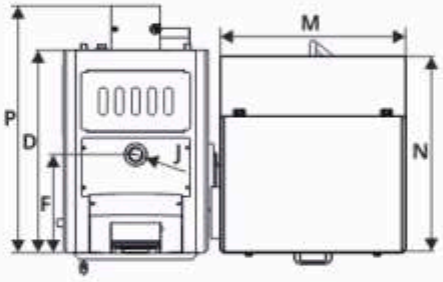

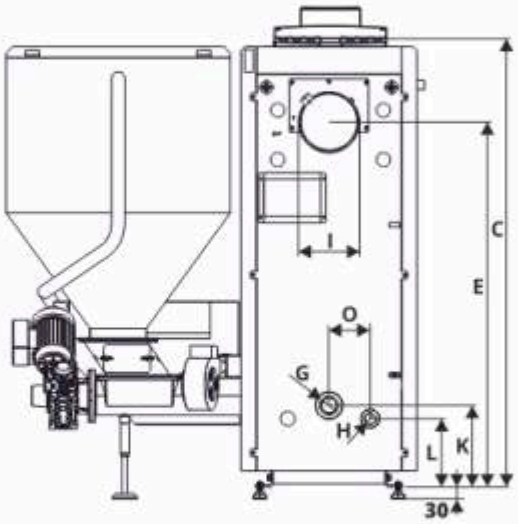

ТИП	SEG 14	SEG 17	SEG 28	SEG 38	SEG 50	SEG 75
A	1250	1250	1250	1290	1443	1505
B	535	535	535	585	681	793
C	1225	1420	1480	1480	1490	1440
D	758	793	845	845	1060	1175
E	910	1105	1160	1160	1110	1115
F	347	356	409	409	536	545
G	G 1 ½	G 1 ½	G 1 ½	G 1 ½	G 1 ½	G 1 ½
H	G ¾	G ¾	G ¾	G ¾	G ¾	G ¾
I	180	180	180	180	220	220
J	G 1 ½	G 1 ½	G 1 ½	G 1 ½	G 1 ½	G 1 ½
K	213	247	245	245	337	350
L	213	207	205	205	190	175
M	680	680	680	680	680	680
N	693	716	765	765	850	850
O	125	125	125	125	175	220
P	865	905	954	954	1218	1413
R	338x158	338x198	338x198	388x198	488x198	600x264